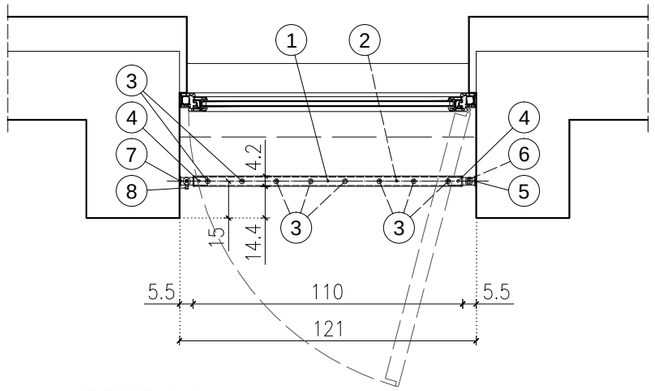

RZUT 1-1 (Skala 1:25)

ZESTAWIENIE ELEMENTÓW BALUSTRADY "BZ1":

Oznaczenie na rysunku	Nazwa elementu	Materiał	Długość elementu (mm)	Ilość sztuk (1 balustrada)
1	Poprzeczka pozioma górna	Rura ø42.4x4mm	1100	1
2	Poprzeczka pozioma dolna	Rura ø42.4x4mm	1100	1
2	Poprzeczka pionowa	Rura ø21.3x2mm	820	8
4	Zakończenie elementów poziomych	Rura ø33.7x2mm, Płaskownik gr.5mm	–	4
5	Podpora zawiasu mocowana do ściany	Płaskowniki gr.5mm	–	2
6	Zawias trzpieniowy	Rura ø20x2mm	–	2
7	Podpora blokady mocowana do ściany	Płaskowniki gr.5mm	–	2
8	Blokada balustrady	Kłódka trzpieniowa 40mm	–	2

UWAGI:

- Wszystkie elementy balustrady (łącznie z kłódkami) ze stali chromowanej;
- Wymiary na rysunkach podano w cm, a w tabeli zestawieniowej w mm;
- Zakończenia elementów poziomych dostosować do montażu zawiasów (2szt.) i blokad (2szt.);
- Długości elementów podane w tabeli zestawieniowej nie uwzględniają potrzeb montażowych;
- Podpory balustrady mocować do ściany kołkami rozporowymi 12/100 z łbem stożkowym;

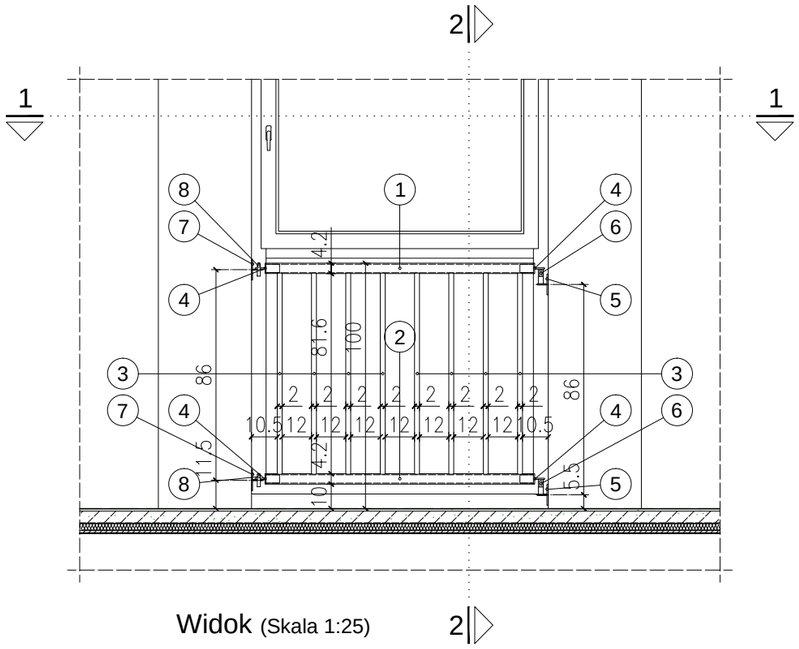

Widok (Skala 1:25)

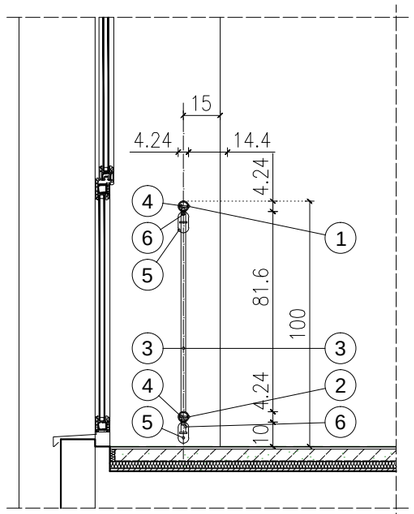

Przekrój 2-2 (Skala 1:25)

SCHEMAT SZPITALA
(SKALA 1:2000)

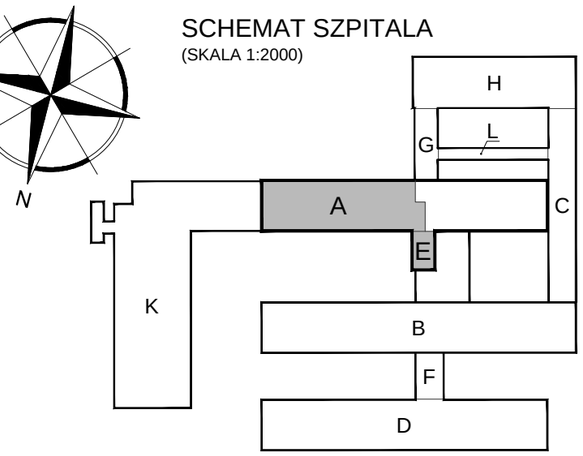

INWESTOR

SZPITAL WOJEWÓDZKI im. dr LUDWIKA RYDYGIERA w SUWAŁKACH
ul. Szpitalna 60, 16-400 Suwałki

ZESPÓŁ PROJEKTOWY

WAW

BIURO PROJEKTOWANIA I REALIZACJI ARCHITEKTURY
UL. CYGANKA 7 87-800 WŁOCŁAWEK
e-mail: wlodzimierzkaniewski@wp.pl

PROJEKTANT	mgr inż. arch. WŁODZIMIERZ WITWICKI KPOIA NR KP-0021 nr upr.: WBPP-NN-8386-5/2/79 Wk w specjalności architektonicznej	
SPRAWDZAJĄCY	mgr inż. arch. ANNA CETNER KPOIA NR KP-0153 nr upr.: UAN-NB-8386-5/41/84 Wk w specjalności architektonicznej	
OPRACOWANIE	inż. JOANNA BONOWICZ	
OPRACOWANIE	tech bud. PIOTR BROMIRSKI	

OBIEKT

PRZEBUDOWA ODDZIAŁU NEUROLOGII
Z PODODDZIAŁEM UDAROWYM
16-400 SUWAŁKI, ul. SZPITALNA 60;
Dz. nr 21742/20 Obręb Suwałki

STADIUM

PROJEKT WYKONAWCZY

BRANŻA

ARCHITEKTURA

TYTUŁ RYSUNKU

BALUSTRADA ZABEZPIECZAJĄCA "BZ1"
(ZABEZPIECZENIE OKIEN W HOLU WINDOWYM)

DATA WYDANIA	3.11.2017
NR RYSUNKU	A-D1

PRAWA AUTORSKIE ZASTRZEŻONE. NINIEJSZY PROJEKT JEST PRZEDMIOTEM PRAWA AUTORSKIEGO I CHRONIONY JEST AUTORSKIMI PRAWAMI OSOBISTYMI I AUTORSKIMI PRAWAMI MAJĄTKOWYMI JAKO "UTWÓR ARCHITEKTONICZNY, ARCHITEKTONICZNO-URBANISTYCZNY, URBANISTYCZNY" NA PODSTAWIE USTAWY Z DN.4.02.1994r O PRAWIE AUTORSKIM I PRAWACH POKREWNYCH (Dz.U.nr 80 z 2000r, poz.904).

SKALA 1:25

NR STRONY